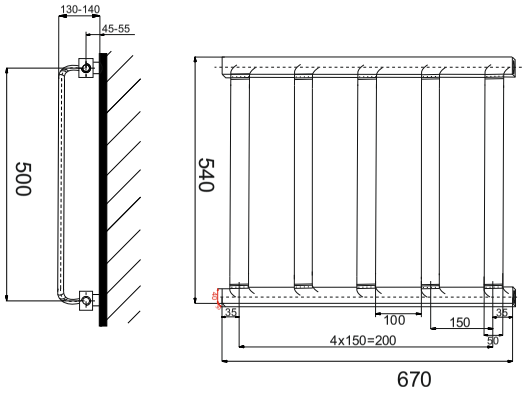
130-140
45-55
500
540
35
100
150
35
4x150=200
30
670

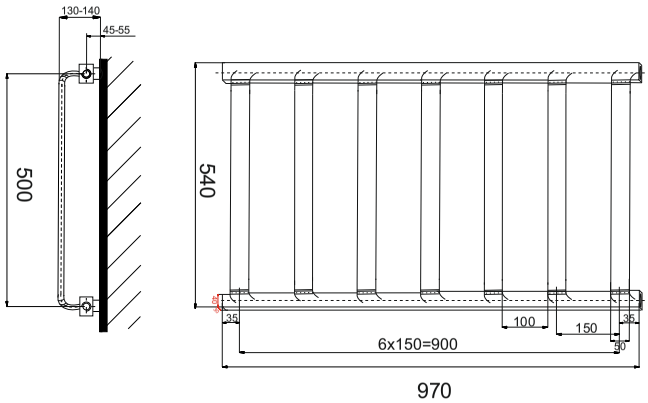
130-140
45-55
500
540
35
100
150
35
6x150=900
30
970

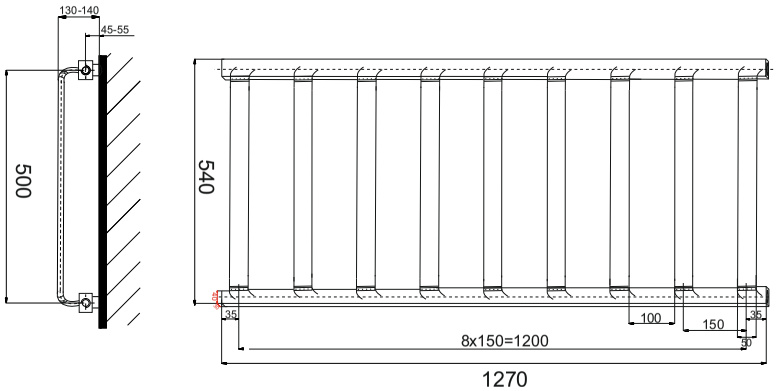
130-140
45-55
500
540
35
100
150
35
8x150=1200
30
1270

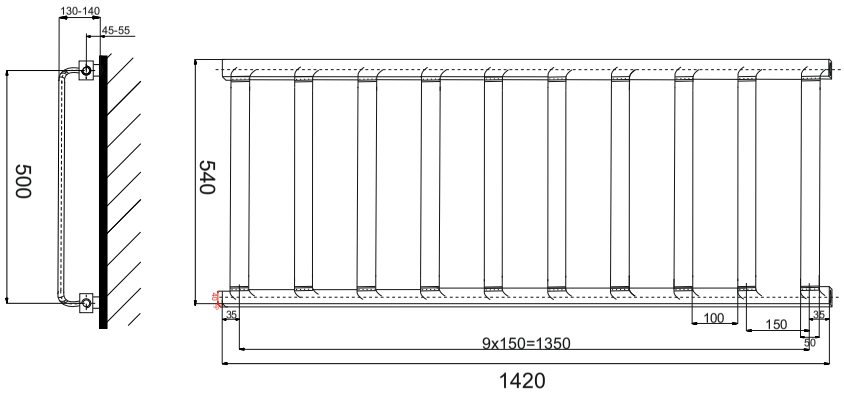
130-140
45-55
500
540
35
100
150
35
9x150=1350
30
1420