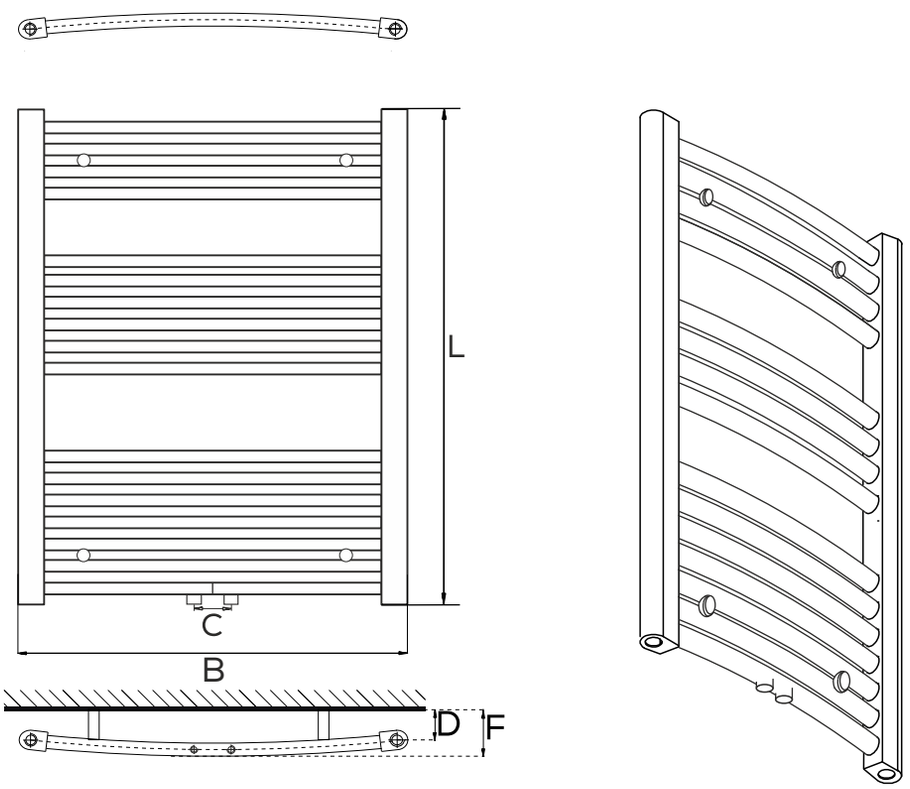
L
C
B
D
F