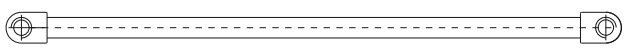

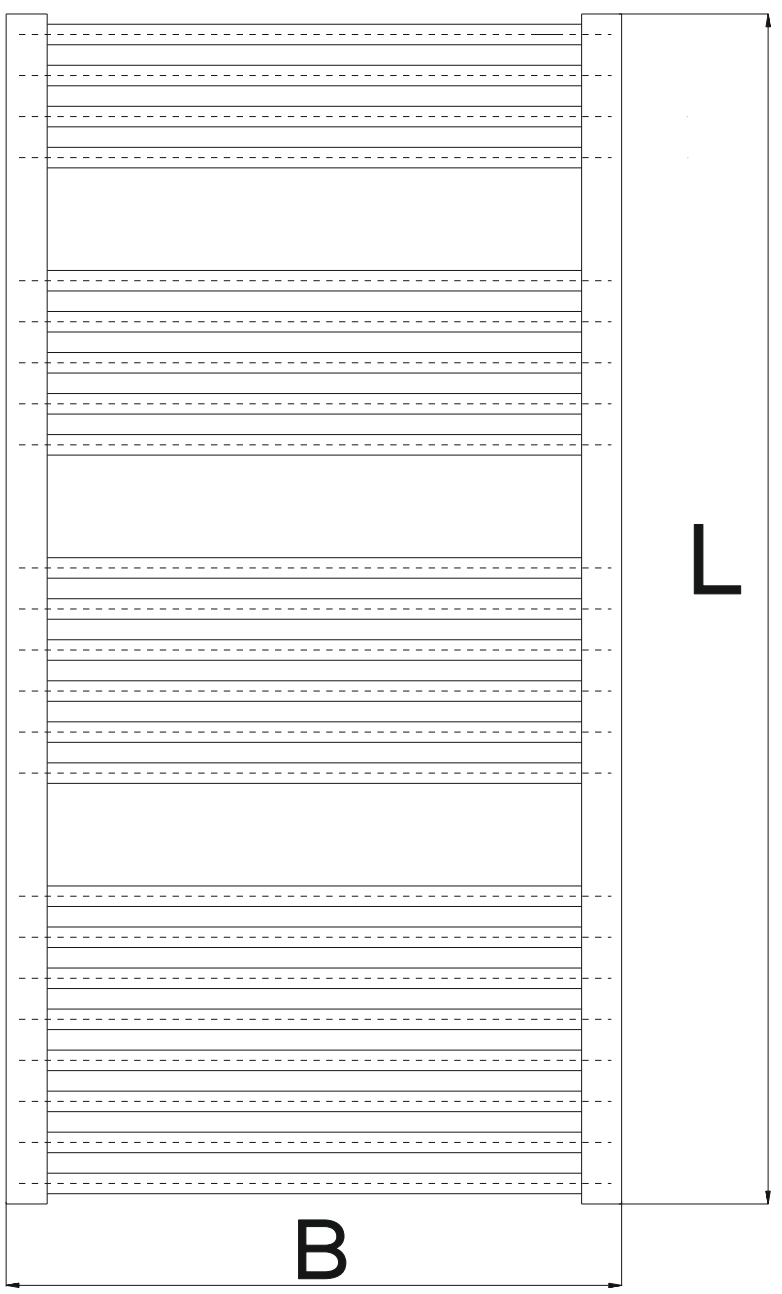
L
B

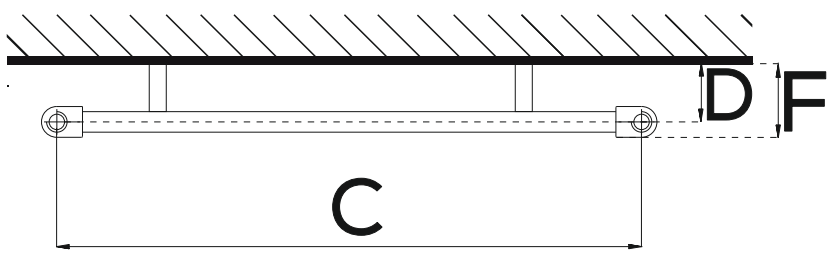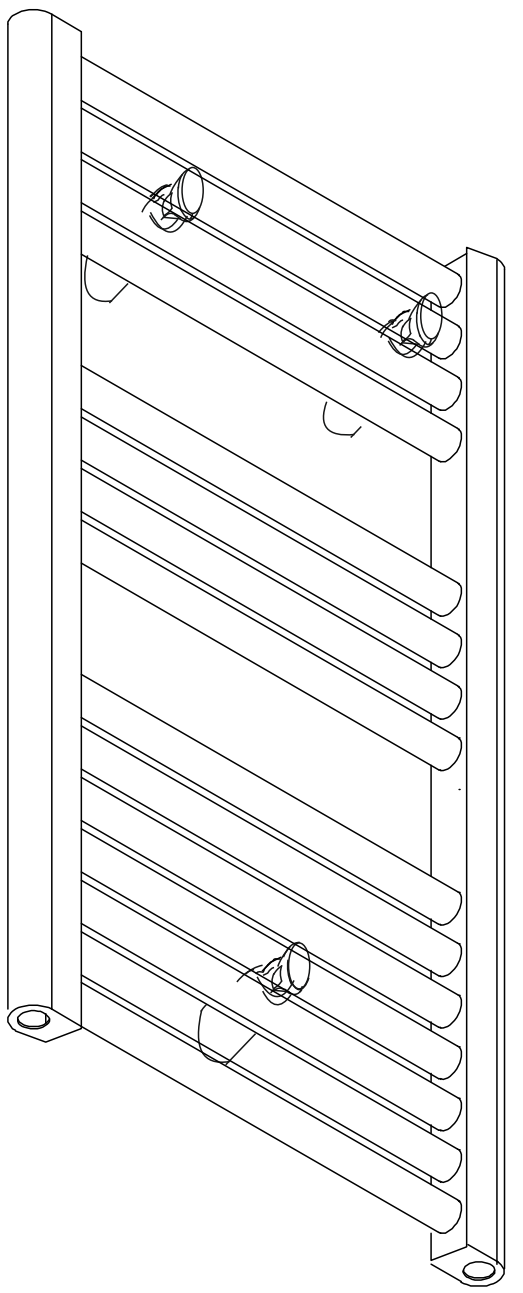
D
F
C