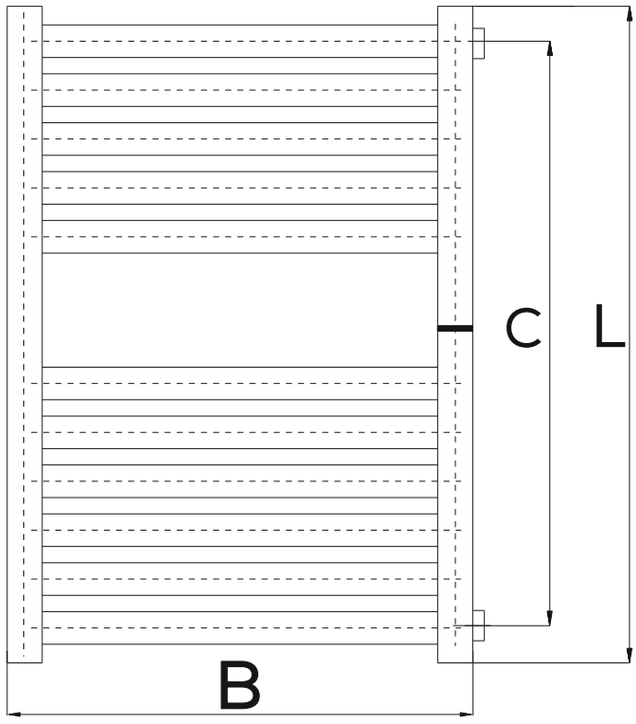
C
L
B

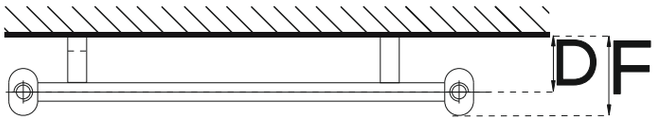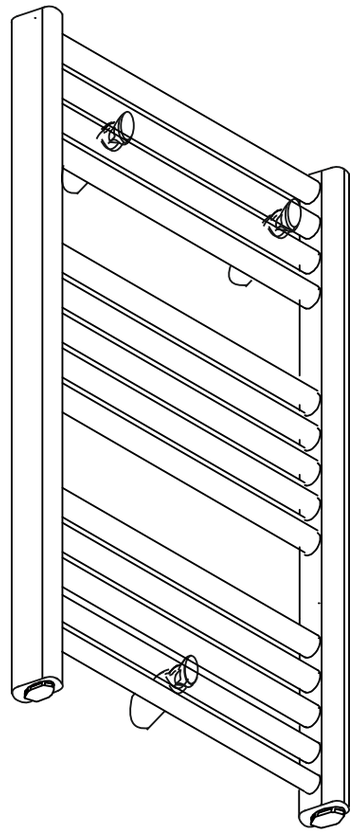
D
F